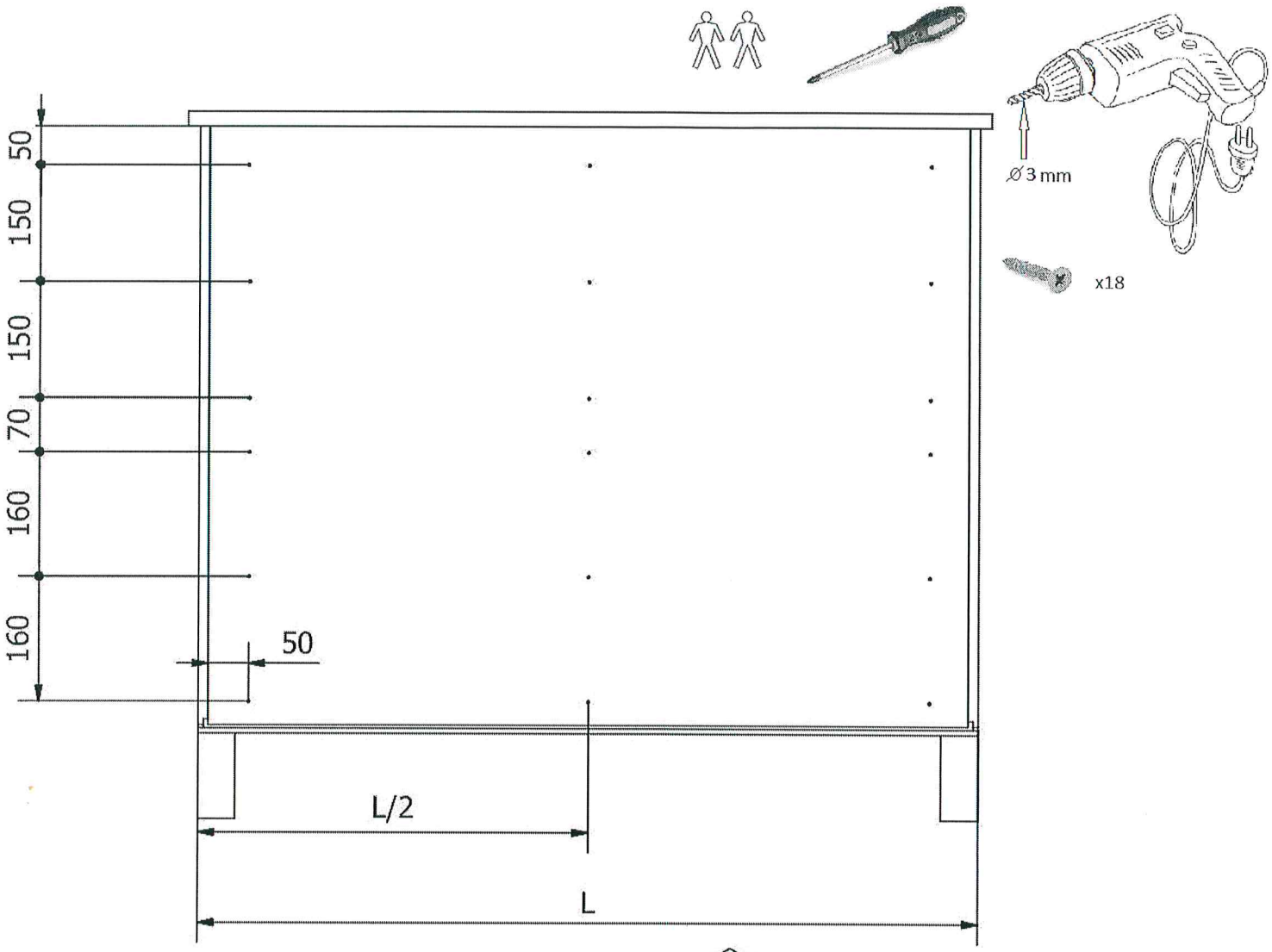
50
150
150
70
160
160
50
L/2
L
Ø3 mm
x18

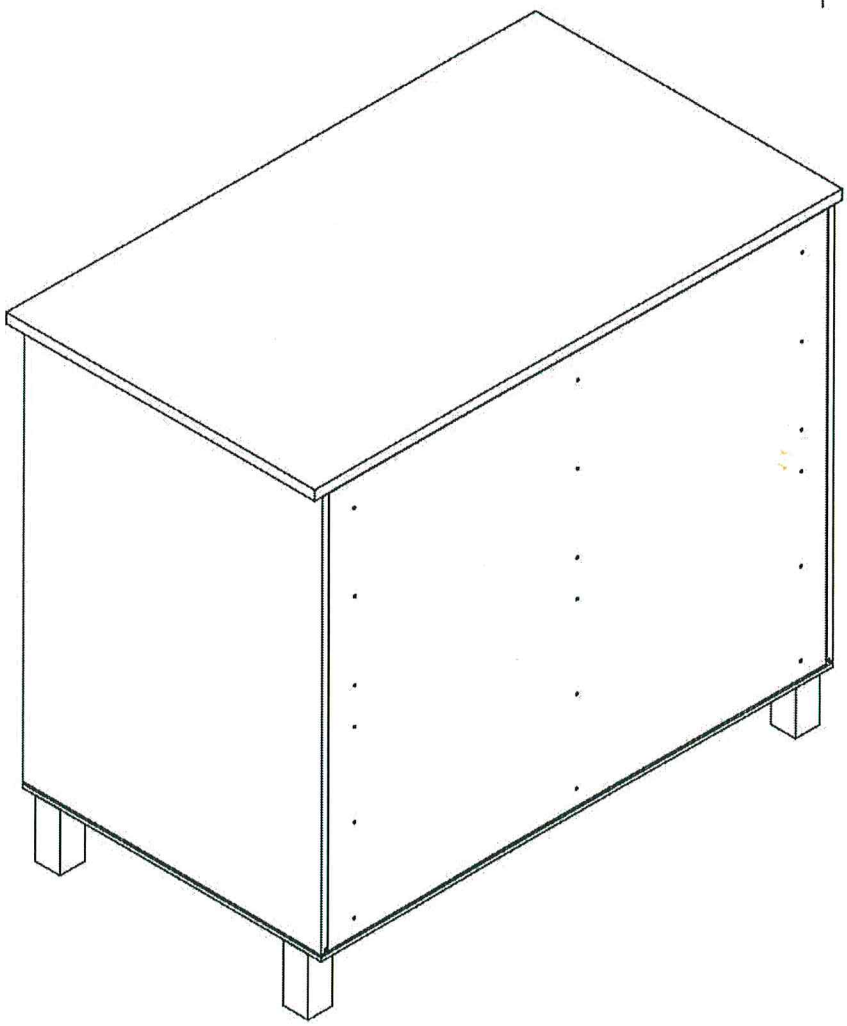

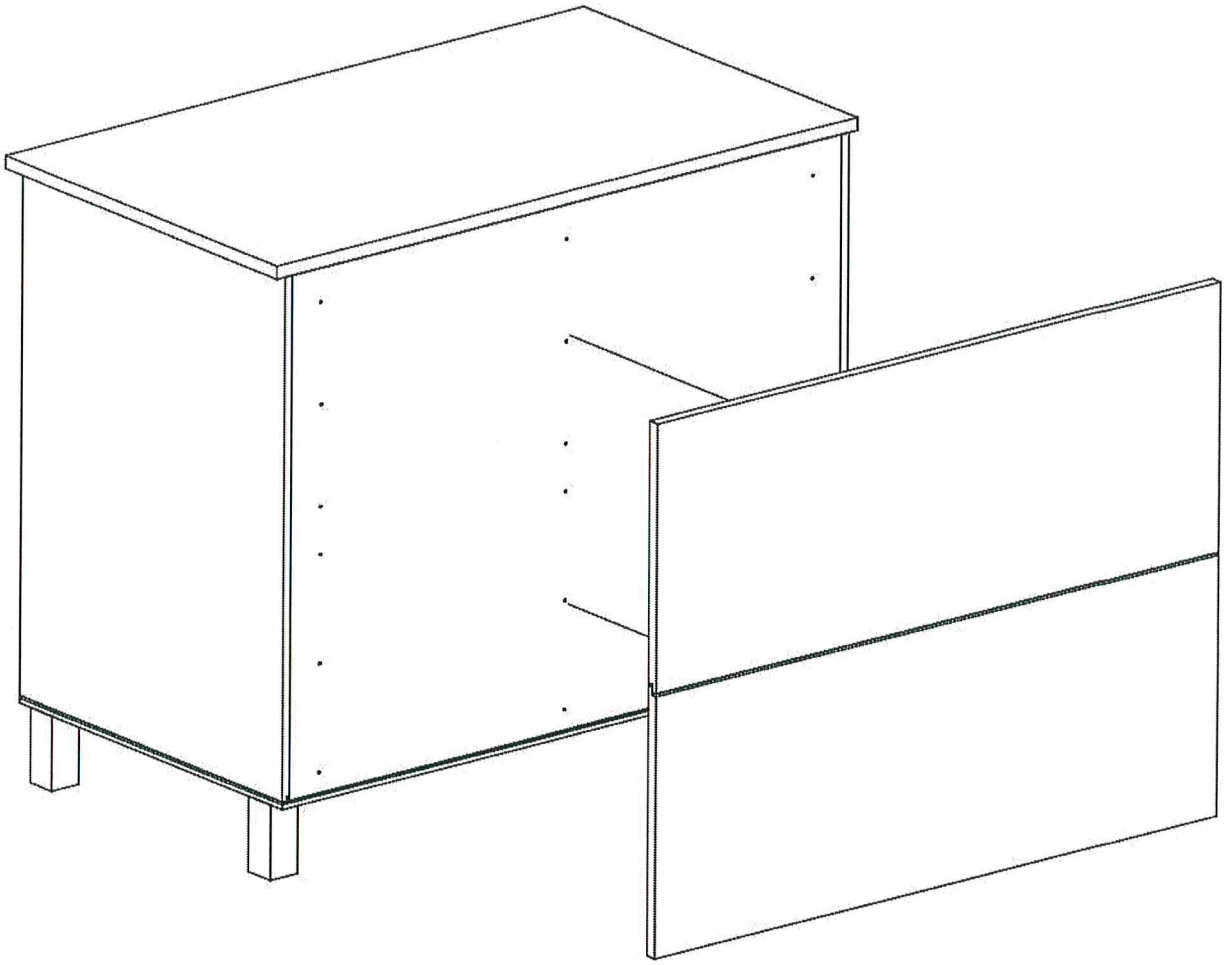

A

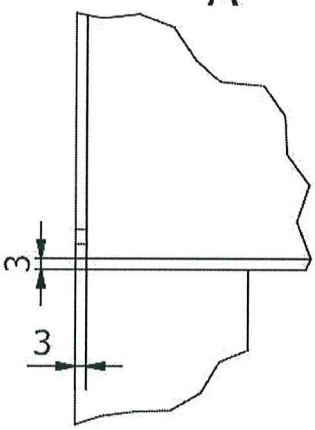
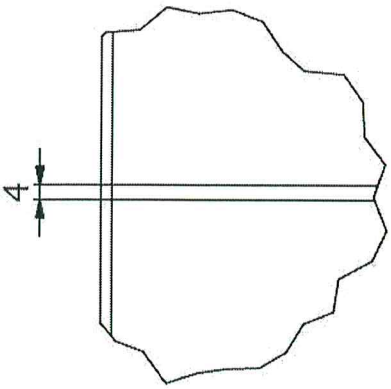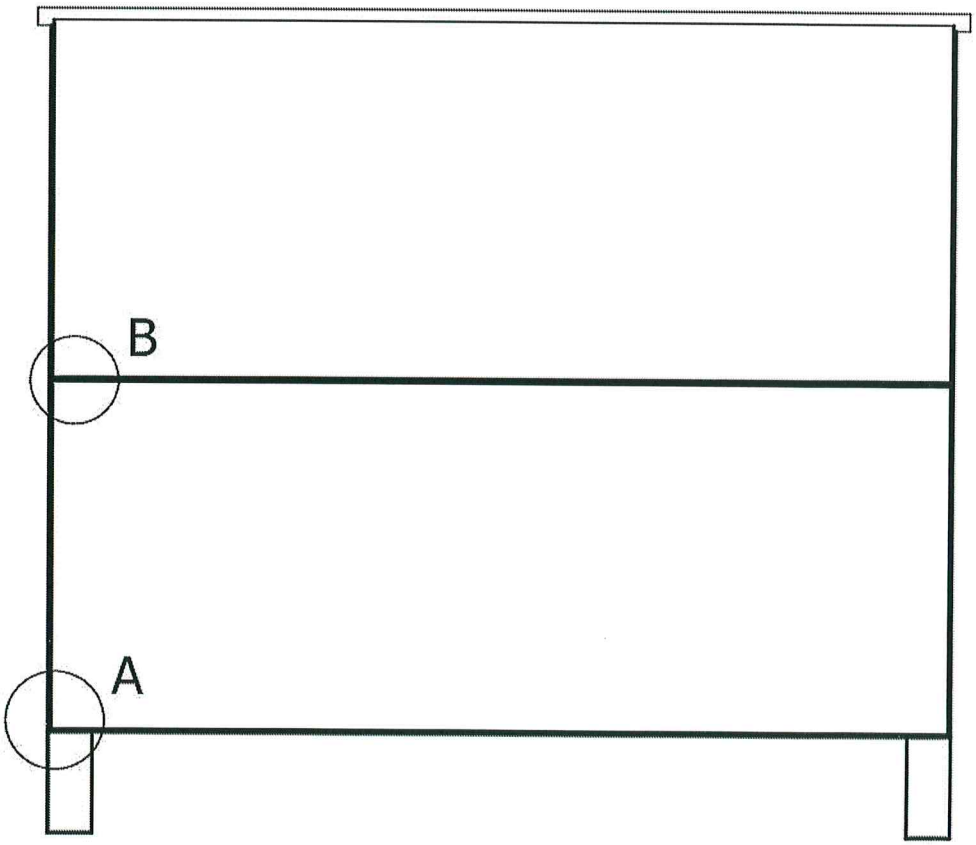
B